Foscarini

Allegretto Ritmico Pendelleuchte

Material	Aluminium, Metall
Montageort	Decke
Montageart	Hängend
Maße	Breite: 510mm, Höhe: 580mm
Weitere Abmessungen	Baldachin Ø 160mm
Kabel-/Seillänge	2000
Gewicht	5.1000
Energieklasse	A+
Spannungsversorgung	220-240V
Netzspannung	220-240V
Lichtverteilung	Diffus, Down
Fassung/Sockel	E27
Max. Leistung	100

Die Pendelleuchtenserie Allegretto von Foscarini besticht durch ihre metallischen Linien, die das Licht abzeichnen und sanft erklingen, wenn sie aufeinander stoßen. Die Modelle Allegretto Ritmico, Allegretto Vivace und Allegretto Assai verzücken durch verschiedenen Formen, der der Schwerkraft zu entspringen scheinen. Allegretto verleiht Räumen einen spektakulären Zauber und kommt mit Proportionen und Größen, die auf ihre Funktion in kleineren Räumlichkeiten abgestimmt sind.

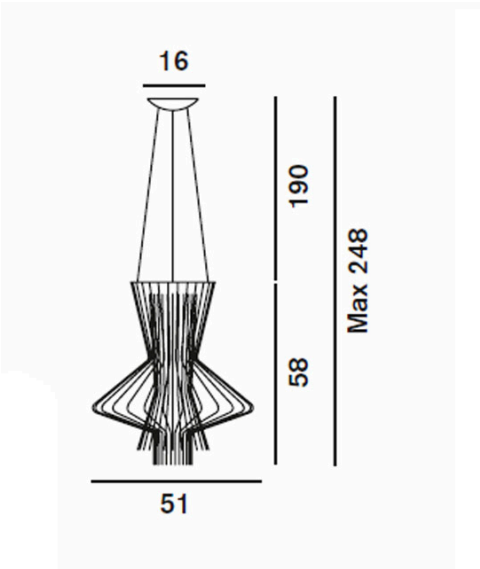

Zusatzangaben IP20 CE

Sämtliche Angaben ohne Gewähr | Änderungen vorbehalten! Für alle Waren und Informationen gelten unsere aktuellen AGB. Link: http://leuchtenleuchten.de/agb - Stand: 19.08.2025