Marset

Ginger XXL 60 Bogenleuchte

Material	Aluminiumguss, Holz, Karbonfaser
Montageort	Boden
Montageart	Freistehend
Maße	Höhe: 2120mm, Durchmesser: 600mm
Weitere Abmessungen	Länge Leuchtenarm 2020 mm, Durchmesser Fuss 615 mm
Dimmbar	Ja. Dimmer/Dimmfunktion ist im Lieferumfang enthalten
Regelung	Sensor
Energieklasse	A++
Spannungsversorgung	700mA
Netzspannung	220-240V
Licht	Lichtfarbe: 2700K
Lichtverteilung	Diffus
Fassung/Sockel	LED on Board
Max. Leistung	20,8

Die Leuchten der Serie Ginger von Marset sind ganz darauf ausgerichtet, eine Atmosphäre von Gemütlichkeit und Entspanntheit zu schaffen. Dazu Holz ist ein ideales, wenn auch nicht einfach formbares Material - doch die Ginger löst diese Herausforderung in hervorragender Weise. Der schlichte, fast flache Leuchtenkörper entsteht durch die Kombination dünnen Holzschichten und Papier, die unter unter hohem Druck mit einem Kunstharz zusammengepresst werden. Die Leuchten illuminieren den Raum diskret mit indirektem Licht. Die Leuchtenserie Ginger bietet ein breites Sortiment an Pendelleuchten, Wandleuchten, Bodenleuchten und Tischleuchten, die in verschiedenen Ausführungen erhältlich sind.

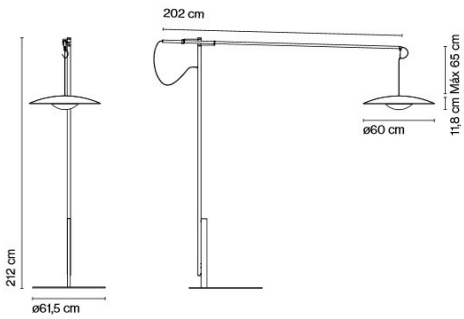

Zusatzangaben

Sämtliche Angaben ohne Gewähr | Änderungen vorbehalten! Für alle Waren und Informationen gelten unsere aktuellen AGB. Link: http://leuchtenleuchten.de/agb - Stand: 18.04.2024

Ausführungsvarianten

Art. Nr:

A662-072	Ginger XXL 60 Bogenleuchte Eiche	Eiche	2700K
A662-073	Ginger XXL 60 Bogenleuchte Wenge	Wenge	2700K