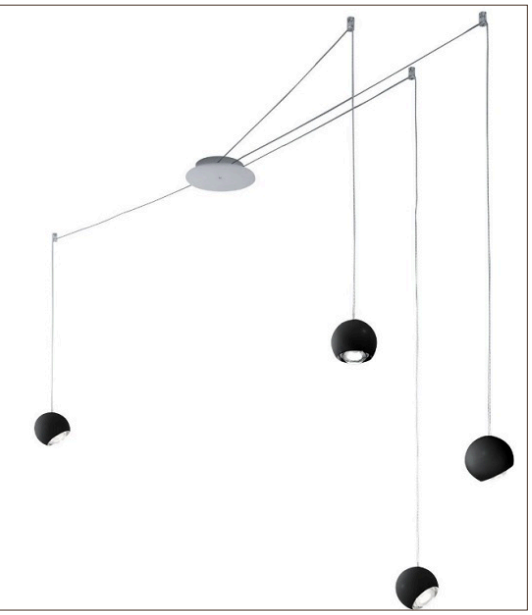

Lodes (Studio Italia Design)

Spider 4 Pendelleuchte

Material	Metall
Montageort	Decke
Maße	Höhe: 130mm, Durchmesser: 120mm
Weitere Abmessungen	Deckenbaldachin: Durchmesser 250 mm, H 42 mm
Kabel-/Seillänge	4000
Energieklasse	A++
Spannungsversorgung	230V
Netzspannung	230V
Licht	Lichtfarbe: 2700K CRI: 90
Fassung/Sockel	LED on Board
Max. Leistung	10

Das Pendelleuchtenensemble Spider 4 von Lodes (ehem. Studio Italia Design) besteht aus vier Leuchtenköpfen mit dezentraler Aufhängung, das perfekt für eine individuelle, flexible Beleuchtung geeignet ist. Die Kugeln können um 360° gedreht und um 90° seitlich gekippt werden, wodurch das warmweiße Licht der integrierten LEDs nach unten oder zur Seite abgestrahlt wird. Das Modell mit vier Kugeln und dezentraler Abhängung ermöglicht eine besonders vielseitige Beleuchtung, da jeder Diffusor in eine andere Richtung ausgerichtet werden kann. Das Pendelleuchtenensemble Spider ist zudem im der Version mit 7 Leuchten (Spider 7) und 14 Leuchten (Spider 14) erhältlich.

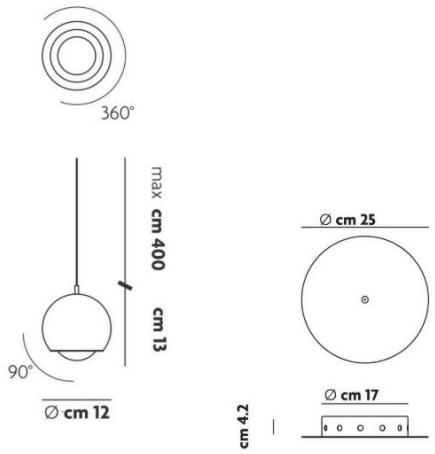

Zusatzangaben

Sämtliche Angaben ohne Gewähr | Änderungen vorbehalten! Für alle Waren und Informationen gelten unsere aktuellen AGB. Link: http://leuchtenleuchten.de/agb - Stand: 19.08.2025