Santa & Cole

Tripode M3 Tischleuchte

Material	Metall, Stoff
Montageort	Möbel
Montageart	Freistehend
Maße	Höhe: 500mm
Weitere Abmessungen	Höhe Schirm: 160 mm, Durchmesser Schirm: 280 - 310 mm
Energieklasse	A++
Spannungsversorgung	230V
Lichtverteilung	Allgemeinlicht
Fassung/Sockel	E14
Max. Leistung	40

Die Leuchtenserie Tripode von Santa & Cole sorgt seit mehr als zwanzig Jahren für Begeisterung. Die Tischleuchte Tripode M3 besticht durch ihre schlichte Eleganz und die vollendeten Proportionen. Die in einer Vielzahl an Farben erhältlichen Textilschirme sorgen für eine einmalige Lichtatmosphäre, die sich je nach Wahl in unterschiedlichen Lichtwirkungen mitteilt. Diese Tischleuchte lässt sich mit großer Leichtigkeit in die verschiedensten Einrichtungsstile integrieren.

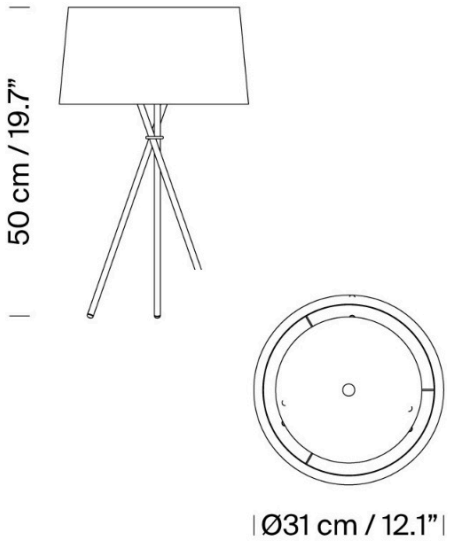

Zusatzangaben

Sämtliche Angaben ohne Gewähr | Änderungen vorbehalten! Für alle Waren und Informationen gelten unsere aktuellen AGB. Link: http://leuchtenleuchten.de/agb - Stand: 27.04.2024