Marset

Mercer Mini Tischleuchte

Material	Gewebe, Glas
Montageort	Möbel
Montageart	Freistehend
Maße	Höhe: 250mm, Durchmesser: 180mm
Weitere Abmessungen	Ø Fuss 113 mm
Gewicht	2.0000
Lichtverteilung	Allgemeinlicht
Fassung/Sockel	G9
Max. Leistung	33

Die Tischleuchte Mercer von Marset überzeugt durch ihr zeitgemäßes Design. Die Leuchte ist aus einem einzigen Stück Glas gefertigt und besitzt einen plissierten Stoffschirm aus Baumwolle. Die Leuchte ist in verschiedenen Ausführung mit unterschiedlicher Lichtwirkung erhältlich. Das Licht wird diffus in den Raum gestreut und sorgt so für interessante Lichtakzente Eine Abdeckscheibe an der Oberkante verhindert Blendung und verdeckt das Leuchtmittel. Die Tischleuchte Mercer ist in mehreren Größen verfügbar.

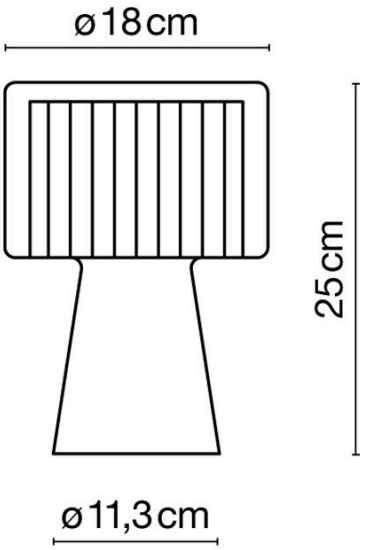

Zusatzangaben **IP20**

Sämtliche Angaben ohne Gewähr | Änderungen vorbehalten! Für alle Waren und Informationen gelten unsere aktuellen AGB. Link: http://leuchtenleuchten.de/agb - Stand: 26.04.2024

Ausführungsvarianten

Art. Nr:

A89-008	Mercer Mini Tischleuchte Baumwolle Natur	Natur	
A89-072	Mercer Mini Tischleuchte Perlweiss	Weiss	