Flos

265 Wandleuchte

Material	Stahl
Montageort	Wand
Montageart	Aufbau
Maße	Durchmesser: 160mm
Weitere Abmessungen	Länge (Arm1) 850 mm, Länge (Arm2): 2005 mm
Gewicht	6.0000
Lichtverteilung	Allgemeinlicht
Fassung/Sockel	E27
Max. Leistung	75

Die Wandleuchte 265 von Flos ist ein Klassiker unter den Designerleuchten. Sie besticht durch ihren großen Schwenkbereich mit einem Radius von etwa 180 cm und erzeugt ein direktes Licht, das punktgenau ausgerichtet werden kann. Ihr filigranes Design verbindet eine anmutige Form mit unkonventioneller Optik. Dadurch bieten sich vielfältige Einsatzmöglichkeiten in unterschiedlichen Ambienten. Der Reflektor, die Wandbefestigung und der Arm sind aus Stahl gefertigt, die Reflektorhalterung ist aus verchromtem Messing. Durch das kegelförmige Gegengewicht wird die 265 sicher in ihrer jeweiligen Position gehalten.

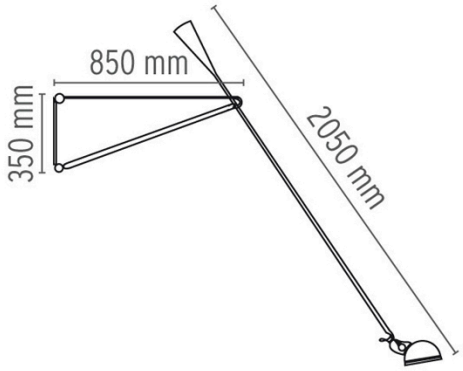

Zusatzangaben **IP20**

Sämtliche Angaben ohne Gewähr | Änderungen vorbehalten! Für alle Waren und Informationen gelten unsere aktuellen AGB. Link: http://leuchtenleuchten.de/agb - Stand: 25.04.2024

Ausführungsvarianten

Art. Nr:

A0300009	265 Wandleuchte Weiss	Weiss	
A0300030	265 Wandleuchte Schwarz	Schwarz	