DCW Editions

Gras N°205 Tischleuchte Rund-Mattweisser Korpus

Material	Stahl
Montageort	Möbel
Montageart	Freistehend
Maße	Höhe: 590mm, Durchmesser: 140mm
Weitere Abmessungen	Durchmesser Fuss 175 mm
Schutzklasse	II
Energieklasse	A+
Lichtverteilung	Allgemeinlicht
Fassung/Sockel	E14
Max. Leistung	11

Die Leuchtenserie Lampe Gras wurde von Bernard-Albin Gras, einem der innovativsten Designer der 1920er Jahre, entwickelt. Ursprünglich für Industrie und Konstruktionsbüros konzipiert, besticht sie durch ihre Ergonomie, die einfache Mechanik sowie Robustheit und Langlebigkeit. Die funktionale Ästhetik und speziell das Design der Details waren der damaligen Zeit weit voraus. Schon bald hielten die Leuchten dieser Serie auch im privaten Umfeld Einzug und DCW Editions machte diese Leuchten-Ikonen mit einer Neuauflage einem breiten Publikum bekannt. Die Serie Lampe Gras bietet eine reichhaltige Auswahl an Produkten (Decken-, Wand-, Boden- oder Tischleuchten), die allesamt in einer Vielzahl unterschiedlicher Ausführungen wie Farbe oder Form erhältlich sind.

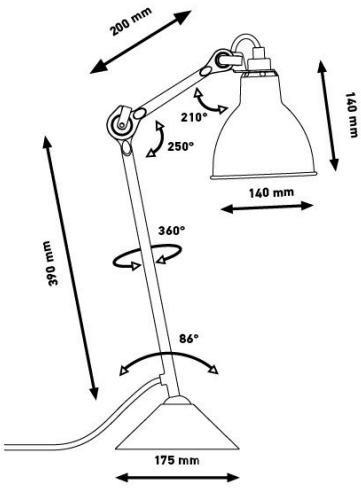

Zusatzangaben IP20 CE

Sämtliche Angaben ohne Gewähr | Änderungen vorbehalten! Für alle Waren und Informationen gelten unsere aktuellen AGB. Link: http://leuchtenleuchten.de/agb - Stand: 07.05.2024

LEUCHTEN

Ausführungsvarianten

Art. Nr:

N205WH-SAT-SHA-ROUND	Gras N°205 Tischleuchte Rund-Mattweisser Korpus-Schwarz/ Weiss	Schwarz	
N205WH-RED-SHA-ROUND	Gras N°205 Tischleuchte Rund-Mattweisser Korpus-Rot/Weiss	Rot	
N205WH-YELLOW-SHA-ROUND	Gras N°205 Tischleuchte Rund-Mattweisser Korpus-Gelb/ Weiss	Gelb	
N205WH-WH-SHA-ROUND	Gras N°205 Tischleuchte Rund-Mattweisser Korpus-Weiss/ Weiss	Weiss	
N205WH-WH-COP-SHA-ROUND	Gras N°205 Tischleuchte Rund-Mattweisser Korpus-Weiss/ Kupfer	Weiss	
N205WH-BL-COP-SHA-ROUND	Gras N°205 Tischleuchte Rund-Mattweisser Korpus-Schwarz/ Kupfer	Schwarz	
N205WH-COP-SHA-ROUND	Gras N°205 Tischleuchte Rund-Mattweisser Korpus-Kupfer	Kupfer	
N205WH-COP-WH-SHA-ROUND	Gras N°205 Tischleuchte Rund-Mattweisser Korpus-Kupfer/ Weiss	Kupfer	